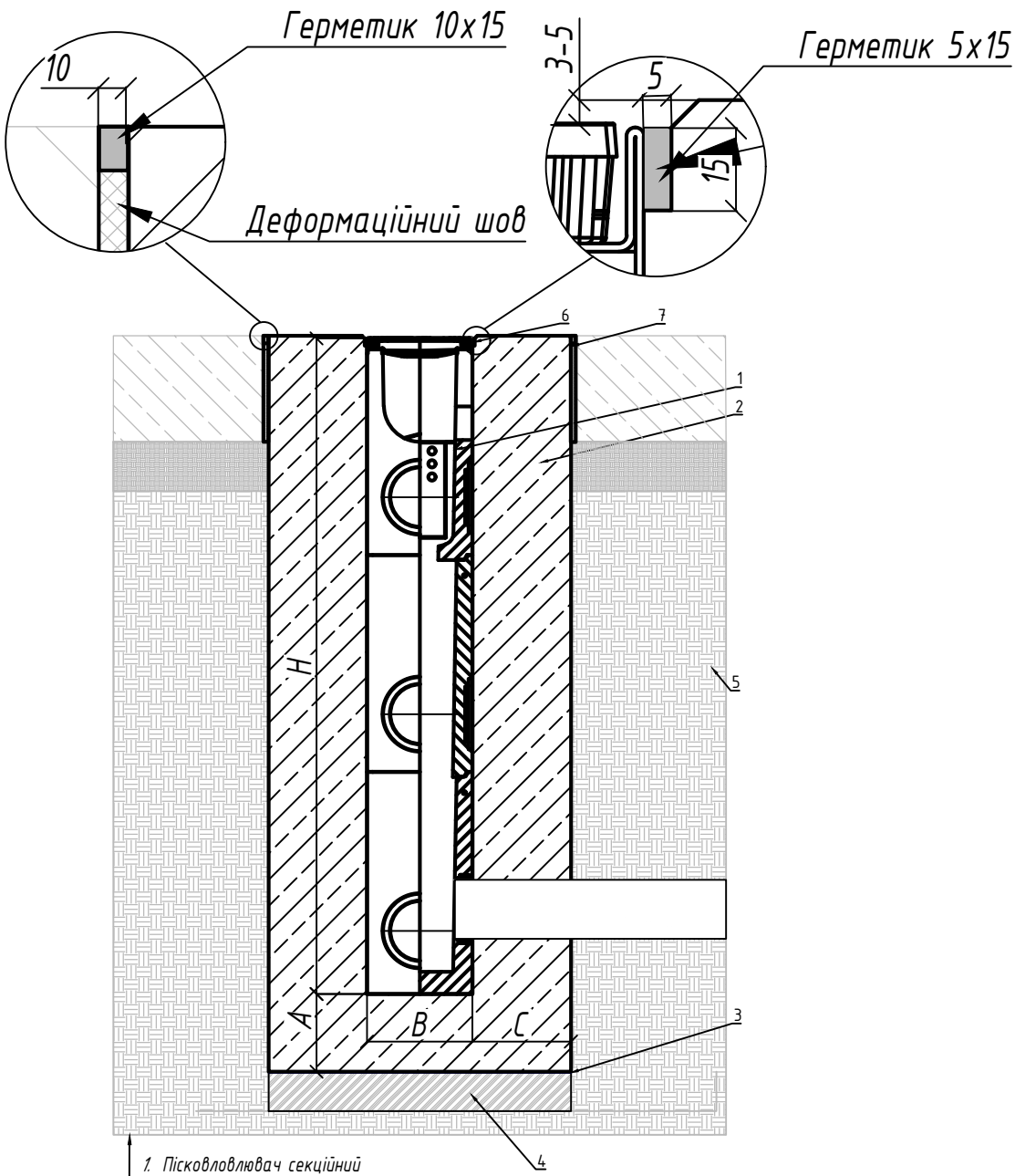

1. Пісковловлювач секційний
2. Бетонна обойма
3. Пароізоляційна плівка
4. Ущільнена основа
5. Грунт
6. Технологічний шов
7. Деформаційний шов

Клас навантаження	Марка бетону	Мінімальний розмір С, мм	Мінімальний розмір А, мм
D400	B25	150	150
E600	B30	200	200

1. Схема установки є невід'ємною частиною інструкції з монтажу.
2. Конструкція бетонної обойми, класи навантажень прийняті у відповідності до ДСТУ -Н Б В.25-61:2012"Настанова з улаштування систем поверхневого водовідведення".
3. Параметри ущільненої основи, бетонної обойми а також необхідність її армування потрібно уточнити відповідно до геологічних та кліматичних умов на ділянці будівництва або провести перерахункок проектантом ділянки будівництва.
4. Під час улаштування покриття забороняється заїзд віброущільнювальної техніки на змонтовану водовідвідну лінію.
5. Тип, геометричні параметри та необхідність технологічного (температурного або деформаційного) шва необхідно уточнити відповідно до геологічних та кліматичних умов на ділянці будівництва або провести перерахунок проектантом ділянки будівництва.
6. Цей приклад установки є рекомендацією VODALAND. Остаточне рішення має бути прийнято відповідальною за проект організацією з урахуванням місцевих та особливих умов проекту .
7. H і B- це габаритні розміри водовідвідного виробу.
8. Рекомендовано перевіряти стан болтового з'єднання на предмет розгвинчування періодично в залежності від інтенсивності руху автотранспорту.
9. Монтаж водовідвідних лотків можливий у обойму, виготовлену з того ж матеріалу, що й наливне покриття, за умови, що матеріал відповідає марці бетону та забезпечує необхідну міцність.
10. Для розподілу навнтаження обойма повинен бути довшим за довжину каналу для класу навантаження D400 - E600 - 250 мм.
11. З'єднання елементів збірних дсекційних піскоуловлювачів у місцях стикування необхідно герметизувати еластичним водостійким герметиком.

Відповідальний відділ: R&D	Технічна довідка:	Типи документів: Монтажні схеми	Статус документа:
VODALAND ВДОСКОНАЛЮЄМО ПРОСТІР	Створено: 17.12.2025	Назва: Схема монтажу секційного піскоуловлювача Pro-Meda. Установка в бетонні плити.	Артикул:
	Затверджено: 05.02.2026		Рев. 1 / Дата видачі: __.__.2026 / Мова: Укр. / Арк. 1/10

Формат А4