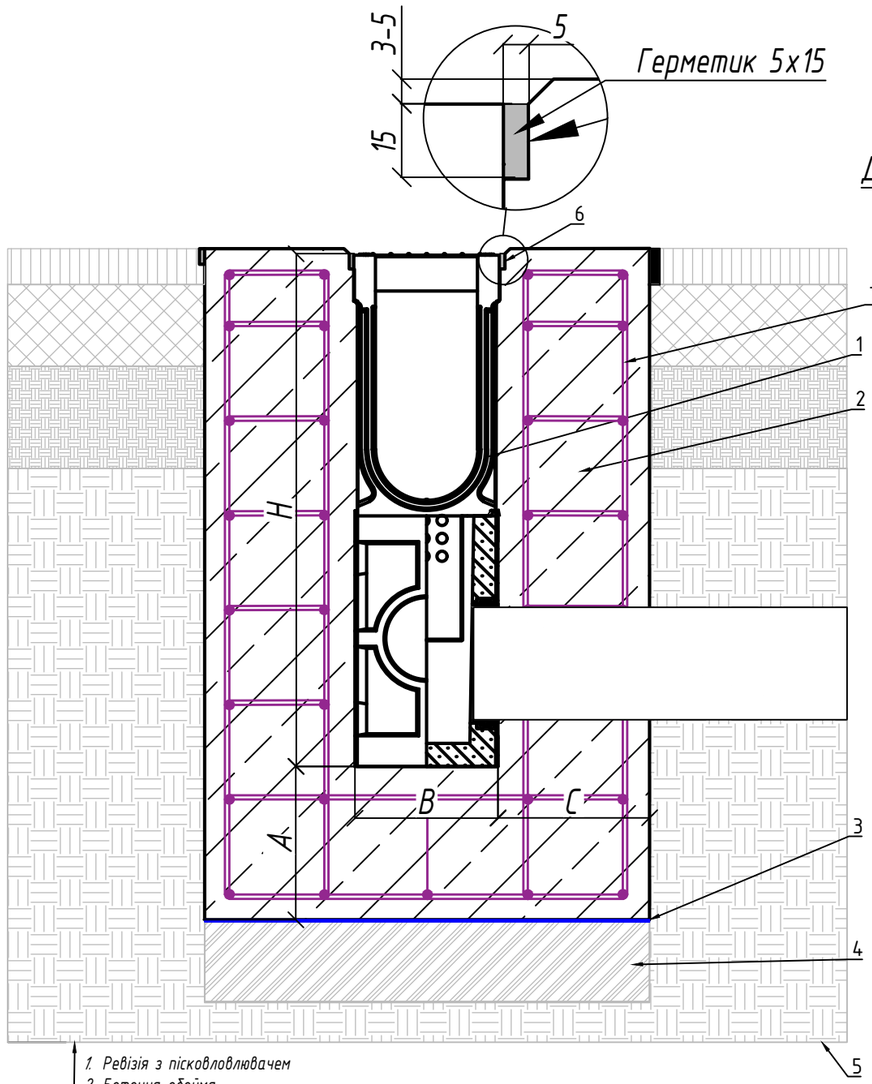

1. Ревізія з пісковловлювачем
2. Бетонна обойма
3. Пароізоляційна плівка
4. Ущільнена основа
5. Грунт
6. Технологічний шов
7. Армування

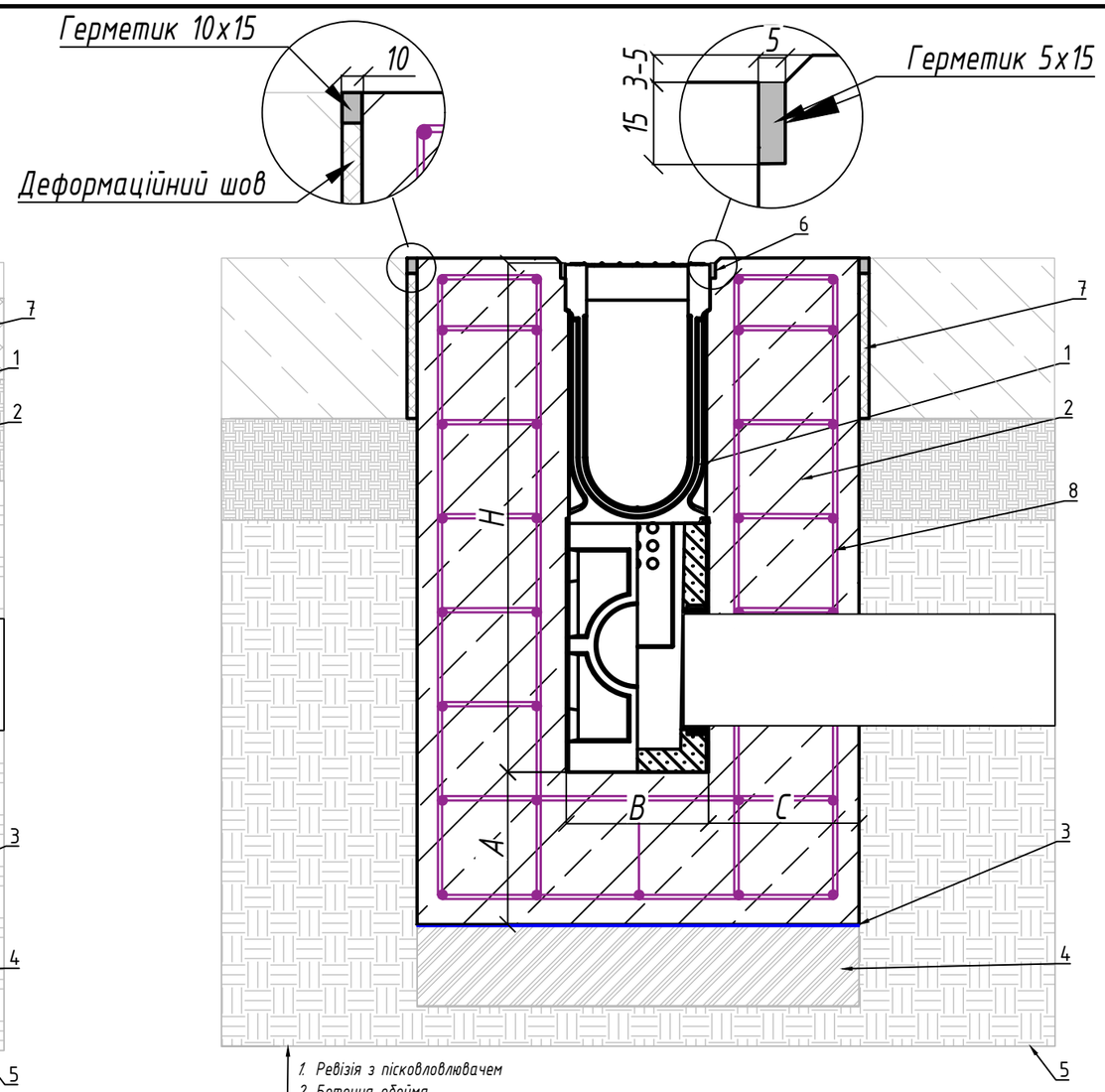

1. Ревізія з пісковловлювачем
2. Бетонна обойма
3. Пароізоляційна плівка
4. Ущільнена основа
5. Грунт
6. Технологічний шов
7. Деформаційний шов
8. Армування

1. Схема установки є невід'ємною частиною інструкції з монтажу.
2. Конструкція бетонної обойми, класи навантажень прийняті у відповідності до ДСТУ -Н Б В.25-61:2012"Настанова з улаштування систем поверхневого водовідведення".
3. Параметри ущільненої основи, бетонної обойми а також необхідність її армування потрібно уточнити відповідно до геологічних та кліматичних умов на ділянці будівництва або провести перерахункок проектантом ділянки будівництва.
4. Під час улаштування покриття забороняється заїзд віброущільнювальної техніки на змонтовану водовідвідну лінію.
5. Тип, геометричні параметри та необхідність технологічного (температурного або деформаційного) шва необхідно уточнити відповідно до геологічних та кліматичних умов на ділянці будівництва або провести перерахунок проектантом ділянки будівництва.
6. Цей приклад установки є рекомендацією VODALAND. Остаточне рішення має бути прийнято відповідальною за проект організацією з урахуванням місцевих та особливих умов проекту .
7. H і B- це габаритні розміри водовідвідного лотка.
8. Монтаж водовідвідних виробів без решіток не допускається.
9. Монтаж водовідвідних виробів можливий у обойму, виготовлену з того ж матеріалу, що й наливне покриття, за умови, що матеріал відповідає марці бетону та забезпечує необхідну міцність.
10. Для розподілу навантаження обойма повинна бути довша за довжину каналу для класу навантаження F900 – 500 мм.
11. За додатковою інформацією щодо армування слід звертатися до проєктної організації, відповідальної за розробку проєкту.
12. З'єднання елементів ревізійних моноблоків та піскоуловлювачів у місцях стикування необхідно герметизувати еластичним водостійким герметиком.

Клас навантаження	Марка бетону	Мінімальний розмір A, мм	Мінімальний розмір C, мм
F900	B30	200	200

Відповідальний відділ: R&D	Технічна довідка:	Типи документів: Монтажні схеми	Статус документа:
VODALAND вдосконалюємо простір	Створено: 20.12.2025	Назва: Схема монтажу Моноблока ревізійного F900 з піскоуловлювачем в бетонні плити та асфальтне покриття	Артикул:
	Затверджено: 05.02.2025	Рев. 1 / Дата видачі: __.__.2026	Мова: Укр. / Арк. 1/10

Погоджено

Зам. інв. №

Підпис і дата

Інв. № об.

Формат А3