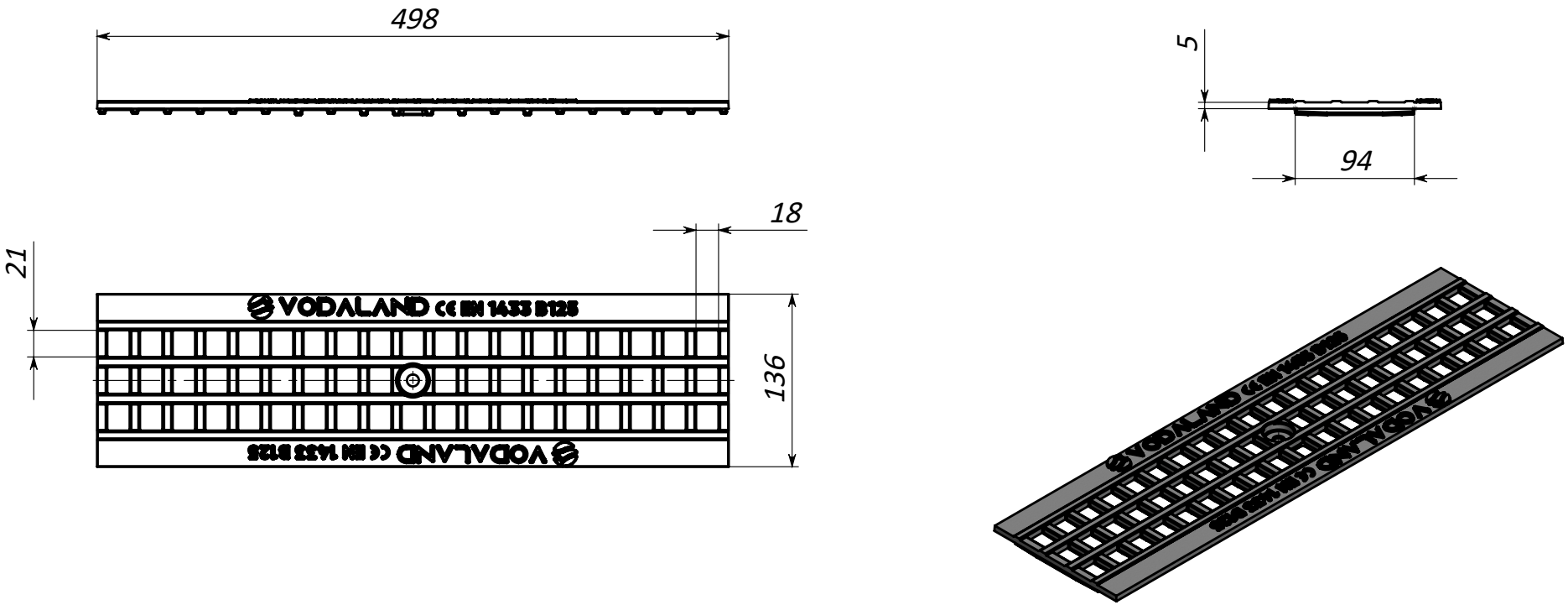

1. *Площа водозабірних щілин 208,88 мм² ;*
2. *Відхилення фактичної маси від номінальної може становити 12%*

РОЗМІРИ ВКАЗАНО В МІЛІМЕТРАХ ДОПУСКИ: ISO 2768-c ЛІНІЙНІ: КУТОВІ:	ПОКРИТТЯ:				НЕ МАСШТАБУВАТИ КРЕСЛЕННЯ	ВЕРСІЯ
					VODALAND	
	Прізвище	Підпис	Дата		НАЙМЕНУВАННЯ:	
ВИКОН.	ЛМВ		13.05.22		Решітка Base DN100 чавунна чарункова B125	
ПЕРЕВ.	ЛМК					
Т.КОНТР.					Клас навантаження: B125	
Н.КОНТР.				МАТЕРІАЛ:	АРТИКУЛ:	A4
ЗАТВ.				Високоміцний чавун	20402	
				МАСА: 2.08 kg	МАСШТАБ:1:5	ЛИСТ 1 З 1